SPINE SECONDO UNI 7283-74

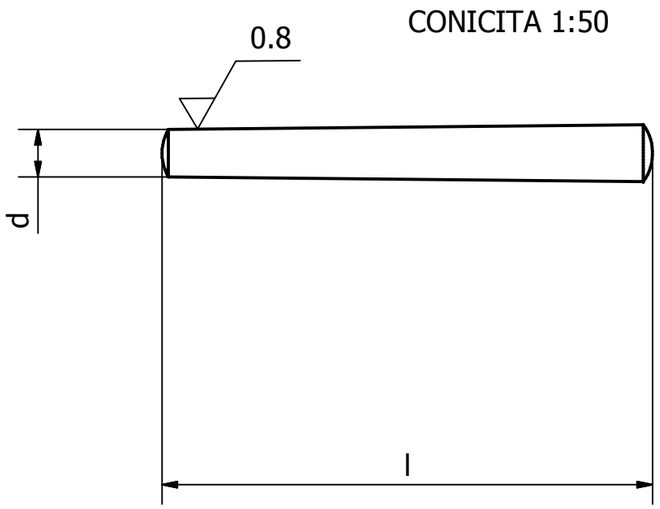

		d=	4	5	6	8	10	12	16	20
l=										
	16				X					
	20				X	X	X	X		
	25				X	X	X	X	X	
	30				X	X	X	X	X	
	35				X	X	X	X	X	X
	40				X	X	X	X	X	X
	45				X	X	X	X	X	X
	50				X	X	X	X	X	X
	55				X	X	X	X	X	X
	60				X	X	X	X	X	X
	65				X	X	X	X	X	X
	70				X	X	X	X	X	X
	75				X	X	X	X	X	X
	80				X	X	X	X	X	X
	90				X	X	X	X	X	X
	100				X	X	X	X	X	X
	110				X	X	X	X	X	X
	120				X	X	X	X	X	X
	130				X	X	X	X	X	
	140				X	X	X	X	X	
	150				X	X	X	X	X	
	160				X	X	X	X	X	
	170				X	X	X	X	X	
	180				X	X	X	X	X	
		X=			lunghezze unificate					
		X=			lunghezze speciali					

MATERIALE 39NiCrMo3 Bonificato con R=95/105 Kg./mm2 e rugosita' Ra=0.8
IN ALTERNATIVA ALTRI MATERIALE AVP, AISI303, PR80